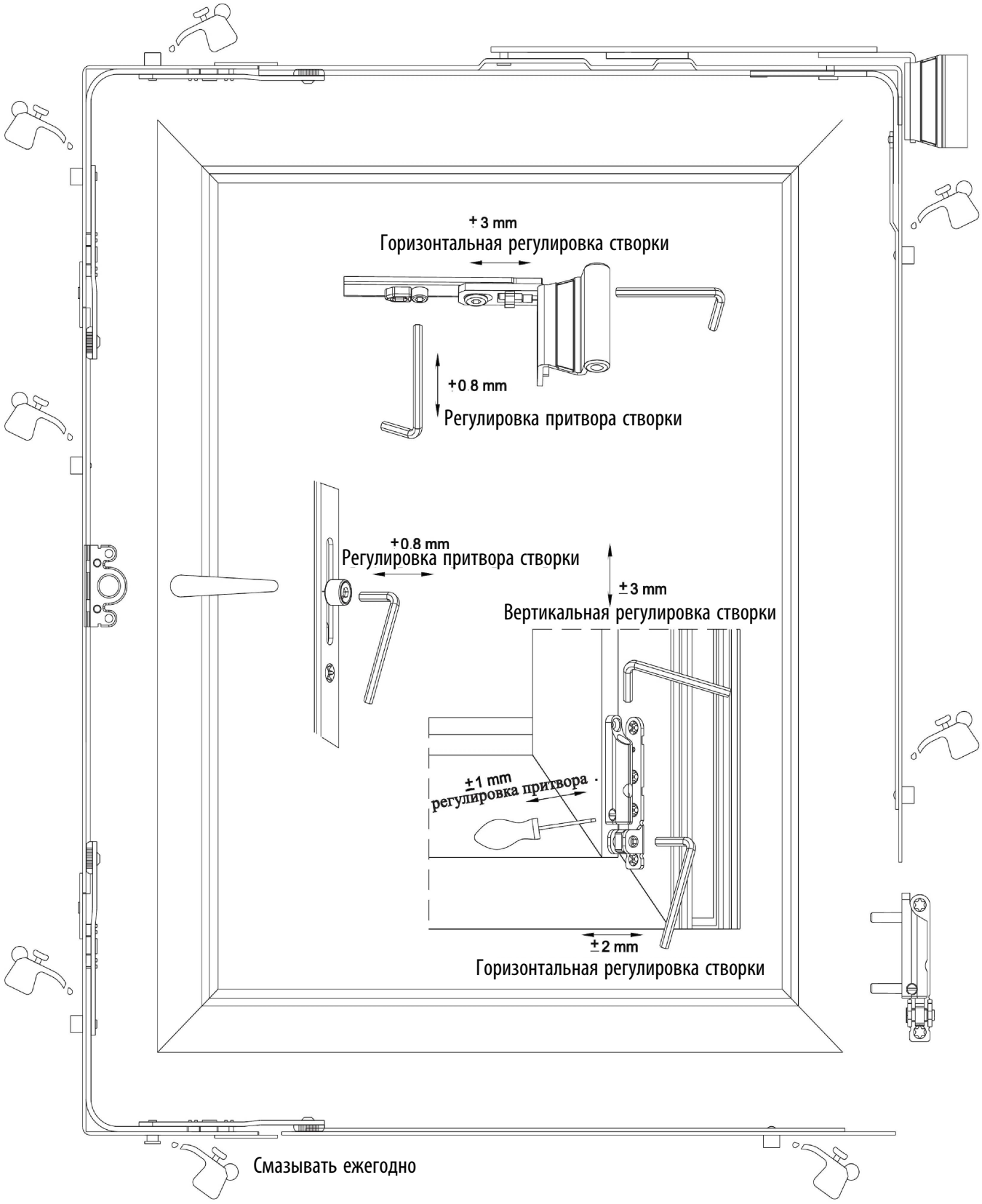## Technical and General Information / Assembly Instructions / Maintenance & Adjustment
## Общая техническая информация / Инструкция по сборке / Регулировка и обслуживание